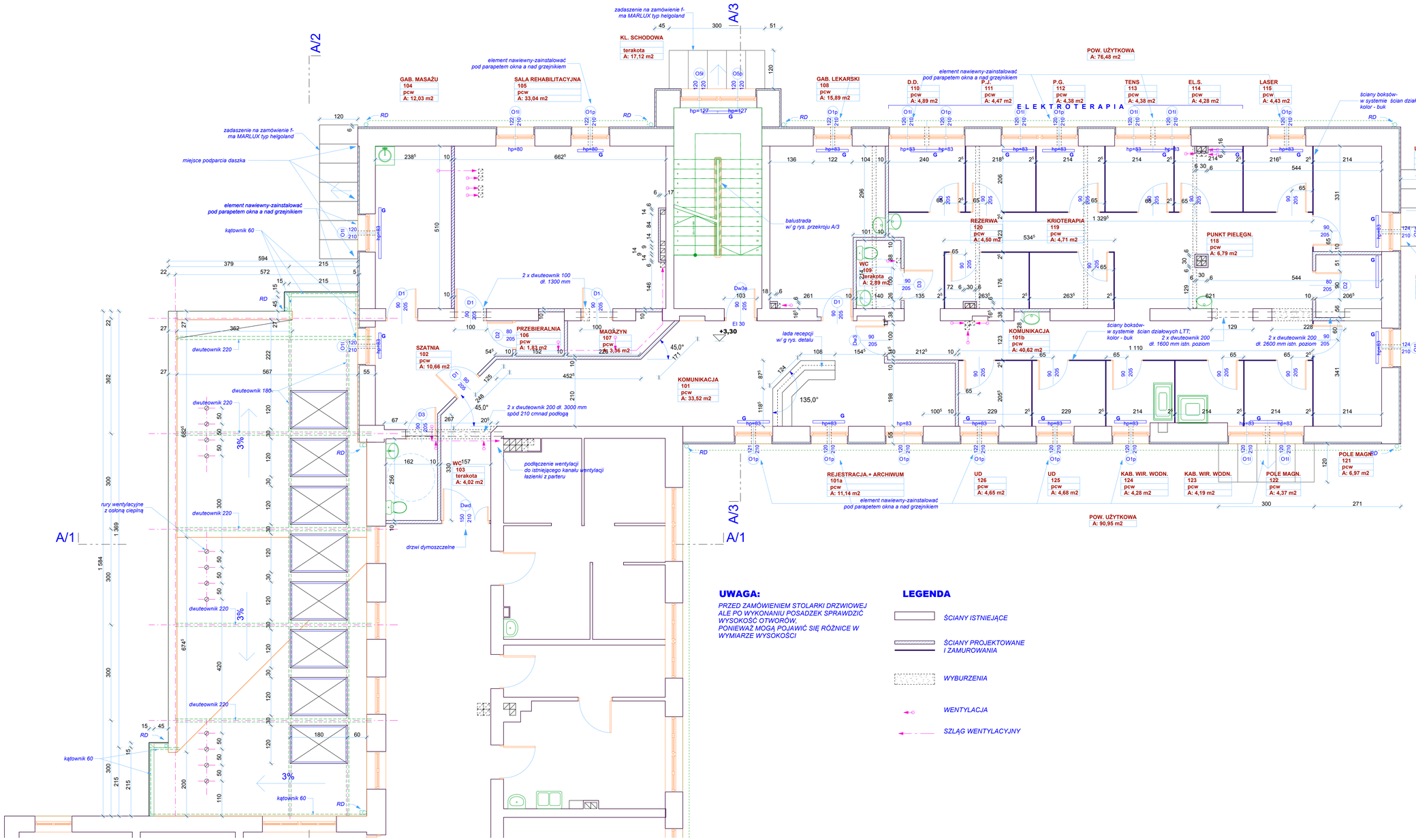

UWAGA:

PRZED ZAMÓWIENIEM STOLARKI DRZWIOWEJ ALE PO WYKONANIU POSADZEK SPRAWDZIĆ WYSOKOŚĆ OTWORÓW, PONIEWAŻ MOGĄ POJAWIĆ SIĘ RÓŻNICE W WYMIARZE WYSOKOŚCI

LEGENDA

- ŚCIANY ISTNIEJĄCE
- ŚCIANY PROJEKTOWANE I ZAMUROWANIA
- WYBURZENIA
- WENTYLACJA
- SZLĄG WENTYLACYJNY

ADAPTACJA BUDYNKU DLA POTRZEB PRZYCHODNI ZDROWIA W RADZYMINIE

ZMIANA ARANŻACJI WNĘTRZA

adres inwestycji: RADZYMIN ul. KOŚCIUSZKA

Inwestor: **Gmina Radzymin**
Radzymin Plac Tadeusza Kościuszki 2

pracownia projektowa: studio autorskie **PUCH**
ul. Puchalska 31-00, tel.022/499-31-00, fax 022/499-72-28 studio@puch.pl
03-369 Warszawa, ul. Jarząbkowa 30/32

BRANŻA: ARCHITEKTURA

ZESPÓŁ PROJEKTOWY:

	nr uprawnień	podpis
projektował: mgr inż. arch. Cerro Todorow	St 759/85	
opracował: tech.arch. Bożena Kolacińska		
sprawdził: mgr inż. arch. Piotr Zwolinski	St 155/87	

data: styczeń 2013 roku | tytuł: **ZAMIENNY PROJEKT BUDOWLANY** | skala: **1 : 50**

segment:

nazwa rysunku: **RZUT PIĘTRA**

A-2